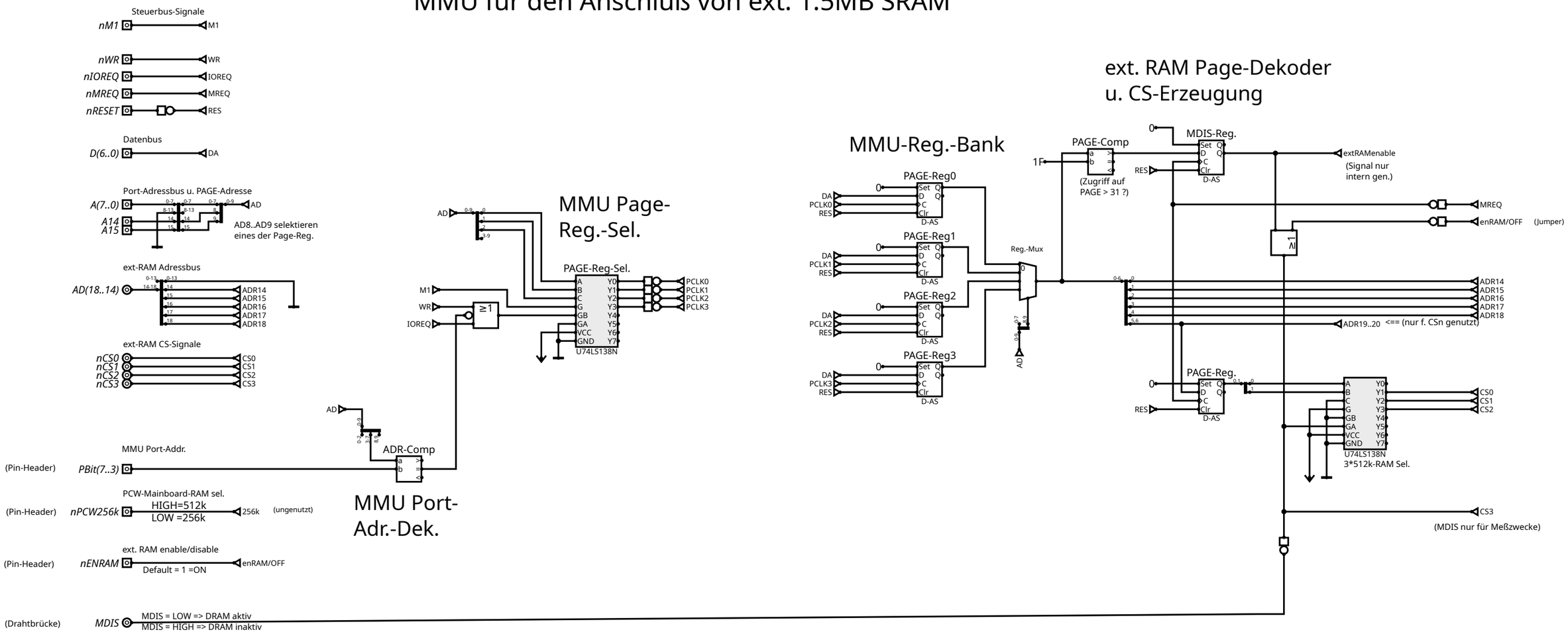MMU für den Anschluß von ext. 1.5MB SRAM